Eigenschaften

Die Rotowind Türluftschleier für Drehtüren passen zu der Krümmung der Drehtür. Jeder Rotowind Türluftschleier ist also einmalig. Sie werden dezent über die Tür in zwei möglichen Ausführungen montiert und sie werden in der gleichen Farbe wie die Drehtür beschichtet, um zur inneren oder äußeren Ästhetik des Gebäudes zu passen. Wir bieten auch Türluftschleier für große Drehtüren an.

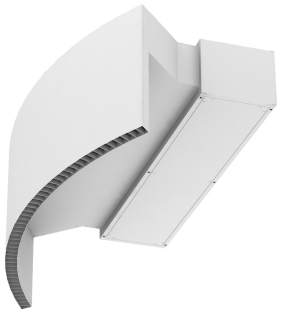

- Rotowind Luftschleier sind kundenspezifisch an die geometrischen Abmessungen von Karusselltüren anpassbar. Die zwei Layouts erlauben entweder die Montage auf dem Dach der Karusselltür (on Top) oder invertiert in einer Zwischendecke.
- Selbsttragende Gehäusekonstruktion aus verzinktem Stahlblech, standardmäßig ist das Gehäuse beschichtet in RAL9016 (Verkehrsweiß).Andere Farben oder Edelstahl sind auf Anfrage möglich.
- Durch die großzügigen Öffnungen des Ansauggitters erübrigt sich eine intensive Wartung.
- Gebogene Ausblasdüse mit tragflächig geformten Ausblaslamellen aus eloxiertem Aluminium.
- Eingesetzt werden 5-stufig steuerbare und geräuscharme doppelseitig saugende Radialventilatoren mit 230V Außenläufermotoren.
- „A“ Typ hat keine Heizung, nur Umluft.
- Plug&Play Steuerung mit 7m RJ45 Kabel und IR-Fernbedienung im Lieferumfang enthalten. Optional: Clever Control (programmierbar, automatisch, intelligent, energiesparend, Modbus RTU für Gebäudeautomation Anschluss...)
- Luftleistung:2400 m3/h
- Ventilatoren:0,642 kW 2,85 A 230Vx1 50Hz
- Maße:360x285x1000 mm (Tiefe, Höhe, Länge)des Türluftschleiers. Die Maße der runden Ausblasdüse sind nicht inbegriffen, da die Maße der Ausblasdüse für jeden Einsatz anders sind.

Beschreibung

50Hz

Modell	Umluft Luftleistung (m³/h)	Empfohlene Einbauhöhe (m)	(m³/h)
ROTO G 1000 A	2400	3-4	-
ROTO G 1500 A	3200	3-4	-
ROTO G 2000 A	4800	3-4	-
ROTO G 2500 A	5600	3-4	-
ROTO ECG 1000 A	2700	3-4,2	-
ROTO ECG 1500 A	3600	3-4,2	-
ROTO ECG 2000 A	5400	3-4,2	-
ROTO ECG 2500 A	6300	3-4,2	-

Modell	Elektroheizung Luftleistung (m³/h)	Heizleistung 400Vx3 (kW)	Empfohlene Einbauhöhe (m)	(kW)	(kW)	(kW)	(kW)	(m³/h)
ROTO G 1000 E	2400	5/10/15	3-4	-				
ROTO G 1500 E	3200	7,5/15/22,5	3-4	-				
ROTO G 2000 E	4800	10/20/30	3-4	-				
ROTO G 2500 E	5600	10/20/30	3-4	-				
ROTO ECG 1000 E	2700	5/10/15	3-4,2	-				
ROTO ECG 1500 E	3600	7,5/15/22,5	3-4,2	-				
ROTO ECG 2000 E	5400	10/20/30	3-4,2	-				
ROTO ECG 2500 E	6300	10/20/30	3-4,2	-				

PWW									
Modell	**Luftleistung** (m³/h)	**Empfohlene Einbauhöhe** (m)	**Heizleistung 80/60ºC** (kW)	**Heizleistung 60/40ºC** (kW)	**Heizleistung 50/40ºC** (kW)	(kW)	(kW)	(kW)	(m³/h)
ROTO G 1000 P86	2250	3-4	11,04	-	-	-			
ROTO G 1500 P86	3000	3-4	16,02	-	-	-			
ROTO G 2000 P86	4500	3-4	24,92	-	-	-			
ROTO G 2500 P86	5250	3-4	31,16	-	-	-			
ROTO ECG 1000 P86	2550	3-4,2	11,89	-	-	-			
ROTO ECG 1500 P86	3400	3-4,2	17,29	-	-	-			
ROTO ECG 2000 P86	5100	3-4,2	26,86	-	-	-			
ROTO ECG 2500 P86	5950	3-4,2	33,63	-	-	-			
ROTO G 1000 P64	2250	3-4	-	10,42	-	-			
ROTO G 1500 P64	3000	3-4	-	15,47	-	-			
ROTO G 2000 P64	4500	3-4	-	22,29	-	-			
ROTO G 2500 P64	5250	3-4	-	26,61	-	-			
ROTO ECG 1000 P64	2550	3-4,2	-	11,27	-	-			
ROTO ECG 1500 P64	3400	3-4,2	-	16,77	-	-			
ROTO ECG 2000 P64	5100	3-4,2	-	24,14	-	-			
ROTO ECG 2500 P64	5950	3-4,2	-	28,84	-	-			
ROTO G 1000 P54	2250	3-4	-	-	10,56	-			
ROTO G 1500 P54	3000	3-4	-	-	16,37	-			
ROTO G 2000 P54	4500	3-4	-	-	23,15	-			
ROTO G 2500 P54	5250	3-4	-	-	28,76	-			
ROTO ECG 1000 P54	2550	3-4,2	-	-	11,5	-			
ROTO ECG 1500 P54	3400	3-4,2	-	-	17,86	-			
ROTO ECG 2000 P54	5100	3-4,2	-	-	25,24	-			
ROTO ECG 2500 P54	5950	3-4,2	-	-	31,38	-			

60Hz

Umluft			
Modell	**Luftleistung** (m³/h)	**Empfohlene Einbauhöhe** (m)	(m³/h)
ROTO ECG 1000 A	2700	3-4,2	-
ROTO ECG 1500 A	3600	3-4,2	-
ROTO ECG 2000 A	5400	3-4,2	-
ROTO ECG 2500 A	6300	3-4,2	-

Elektroheizung								
Modell	**Luftleistung** (m³/h)	**Heizleistung 400Vx3** (kW)	**Empfohlene Einbauhöhe** (m)	(kW)	(kW)	(kW)	(kW)	(m³/h)
ROTO ECG 1000 E	2700	5/10/15	3-4,2	-				
ROTO ECG 1500 E	3600	7,5/15/22,5	3-4,2	-				
ROTO ECG 2000 E	5400	10/20/30	3-4,2	-				
ROTO ECG 2500 E	6300	10/20/30	3-4,2	-				

PWW									
Modell	**Luftleistung** (m³/h)	**Empfohlene Einbauhöhe** (m)	**Heizleistung 80/60ºC** (kW)	**Heizleistung 60/40ºC** (kW)	**Heizleistung 50/40ºC** (kW)	(kW)	(kW)	(kW)	(m³/h)
ROTO ECG 1000 P86	2550	3-4,2	11,89	-	-	-			
ROTO ECG 1500 P86	3400	3-4,2	17,29	-	-	-			

			PWW						
Modell	**Luftleistung** (m³/h)	**Empfohlene Einbauhöhe** (m)	**Heizleistung 80/60ºC** (kW)	**Heizleistung 60/40ºC** (kW)	**Heizleistung 50/40ºC** (kW)	(kW)	(kW)	(kW)	(m³/h)
ROTO ECG 2000 P86	5100	3-4,2	26,86	-	-	-			
ROTO ECG 2500 P86	5950	3-4,2	33,63	-	-	-			
ROTO ECG 1000 P64	2550	3-4,2	-	11,27	-	-			
ROTO ECG 1500 P64	3400	3-4,2	-	16,77	-	-			
ROTO ECG 2000 P64	5100	3-4,2	-	24,14	-	-			
ROTO ECG 2500 P64	5950	3-4,2	-	28,84	-	-			
ROTO ECG 1000 P54	2550	3-4,2	-	-	11,5	-			
ROTO ECG 1500 P54	3400	3-4,2	-	-	17,86	-			
ROTO ECG 2000 P54	5100	3-4,2	-	-	25,24	-			
ROTO ECG 2500 P54	5950	3-4,2	-	-	31,38	-			
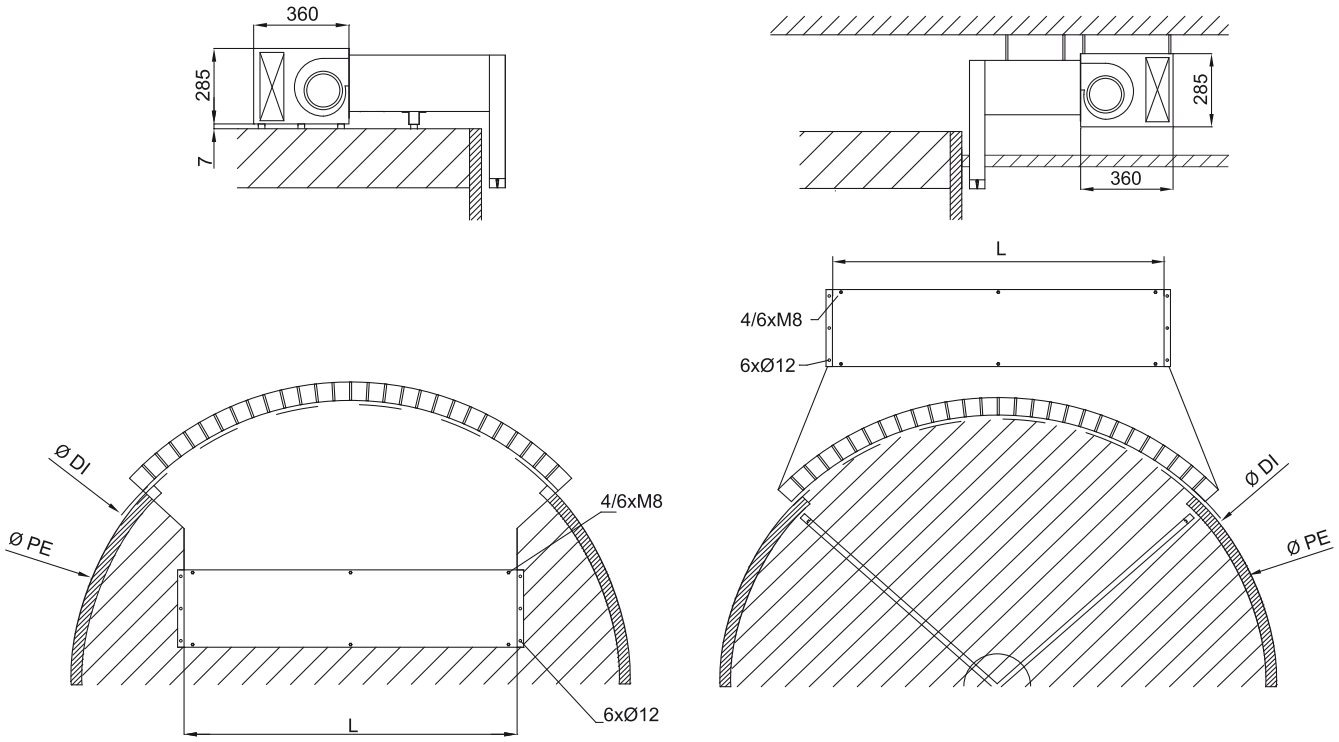
Abmessungen