Eigenschaften

- Energiesparende Wärmepumpen-Türluftschleier: Beim Heizbetrieb können die Kosten und der CO2 Ausstoß bis zu 70% reduziert werden.
- Rotowind Luftschleier sind kundenspezifisch an die geometrischen Abmessungen von Karusselltüren anpassbar. Die zwei Layouts erlauben entweder die Montage auf dem Dach der Karusselltür (on Top) oder invertiert in einer Zwischendecke.
- Selbsttragende Gehäusekonstruktion aus verzinktem Stahlblech, standardmäßig ist das Gehäuse beschichtet in RAL9016 (Verkehrsweiß).Andere Farben oder Edelstahl sind auf Anfrage möglich.
- Durch die großzügigen Öffnungen des Ansauggitters erübrigt sich eine intensive Wartung.
- Gebogene Ausblasdüse mit tragflächig geformten Ausblaslamellen aus eloxiertem Aluminium.
- Eingesetzt werden 5-stufig steuerbare und geräuscharme doppelseitig saugende Radialventilatoren mit 230V Außenläufermotoren.Die EC Modelle sind mit energiesparenden EC-Ventilatoren ausgestattet.
- Im Gerät befindet sich ein Direktverdampfungsregister für den Heizbetrieb mit integrierten Temperaturfühlern.
- Plug&Play Advanced PRO CONTROL enthält: das Bedienteil mit LCD-Display und integriertem Remperatursensor, Klemmen für einen Türkontakt, 7m Verbindungskabel RJ11 und die interne Platine im Luftschleiergerät.
- DX 1:1:
  „Das Gerät lässt sich an eine MITSUBISHI ELECTRIC Außeneinheit Power Inverter Wärmepumpe (R410a/R32) mit Expansionsventil anschließen. Der Kunde muss sich selbst das Expansionsventil besorgen. Es wird das MITSUBISHI ELECTRIC DX Interface KIT zur Adaption für den Türluftschleierbetrieb und die programmierbare Steuerung benötigt.“
- DX VRF:
  Das Gerät lässt sich an eine MITSUBISHI ELECTRIC Außeneinheit VRF Wärmepumpe (R410a/R32) anschließen. Es wird das MITSUBISHI ELECTRIC VRF Interface KIT für Adaption vom Türluftschleierbetrieb mit Expansionsventil und die programmierbare Steuerung benötigt.

Beschreibung

50Hz

Wärmepumpe - DX					
Modell	**Luftleistung** (m³/h)	**Empfohlene Einbauhöhe** (m)	**Außeneinheit 230Vx1**	**Außeneinheit 400Vx3**	
ROTO ECG 1000 DX10-ME	2190	3-4,2	PUZ-ZM100VKA	PUZ-ZM100YKA	5/8" - 3/8"
ROTO ECG 1500 DX14-ME	2920	3-4,2	PUZ-ZM125VKA	PUZ-ZM125YKA	5/8" - 3/8"
ROTO ECG 2000 DX22-ME	4380	3-4,2	-	PUZ-ZM200YKA	1
ROTO ECG 2000 DX24-ME	4380	3-4,2	-	PUZ-ZM250YKA	1
ROTO ECG 2500 DX27-ME	5110	3-4,2	-	PUZ-ZM250YKA	1

Wärmepumpe - VRF			
Modell	**Luftleistung** (m³/h)	**Empfohlene Einbauhöhe** (m)	
ROTO ECG 1000 VRF10-ME	2190	3-4,2	5/8" - 3/8"
ROTO ECG 1500 VRF13-ME	2920	3-4,2	5/8" - 3/8"
ROTO ECG 1500 VRF15-ME	2920	3-4,2	5/8" - 3/8"
ROTO ECG 2000 VRF20-ME	4380	3-4,2	1
ROTO ECG 2000 VRF24-ME	4380	3-4,2	1

Wärmepumpe - VRF			
Modell	**Luftleistung** (m³/h)	**Empfohlene Einbauhöhe** (m)	
ROTO ECG 2500 VRF29-ME	5110	3-4,2	1
ROTO ECG 2500 VRF25-ME	5110	3-4,2	1

60Hz

Wärmepumpe - DX					
Modell	**Luftleistung** (m³/h)	**Empfohlene Einbauhöhe** (m)	**Außeneinheit 230Vx1**	**Außeneinheit 400Vx3**	
ROTO ECG 1000 DX10-ME	2190	3-4,2	PUZ-ZM100VKA	PUZ-ZM100YKA	5/8" - 3/8"
ROTO ECG 1500 DX14-ME	2920	3-4,2	PUZ-ZM125VKA	PUZ-ZM125YKA	5/8" - 3/8"
ROTO ECG 2000 DX22-ME	4380	3-4,2	-	PUZ-ZM200YKA	1
ROTO ECG 2000 DX24-ME	4380	3-4,2	-	PUZ-ZM250YKA	1
ROTO ECG 2500 DX27-ME	5110	3-4,2	-	PUZ-ZM250YKA	1

Wärmepumpe - VRF			
Modell	**Luftleistung** (m³/h)	**Empfohlene Einbauhöhe** (m)	
ROTO ECG 1000 VRF10-ME	2190	3-4,2	5/8" - 3/8"
ROTO ECG 1500 VRF13-ME	2920	3-4,2	5/8" - 3/8"
ROTO ECG 1500 VRF15-ME	2920	3-4,2	5/8" - 3/8"
ROTO ECG 2000 VRF20-ME	4380	3-4,2	1
ROTO ECG 2000 VRF24-ME	4380	3-4,2	1
ROTO ECG 2500 VRF29-ME	5110	3-4,2	1
ROTO ECG 2500 VRF25-ME	5110	3-4,2	1
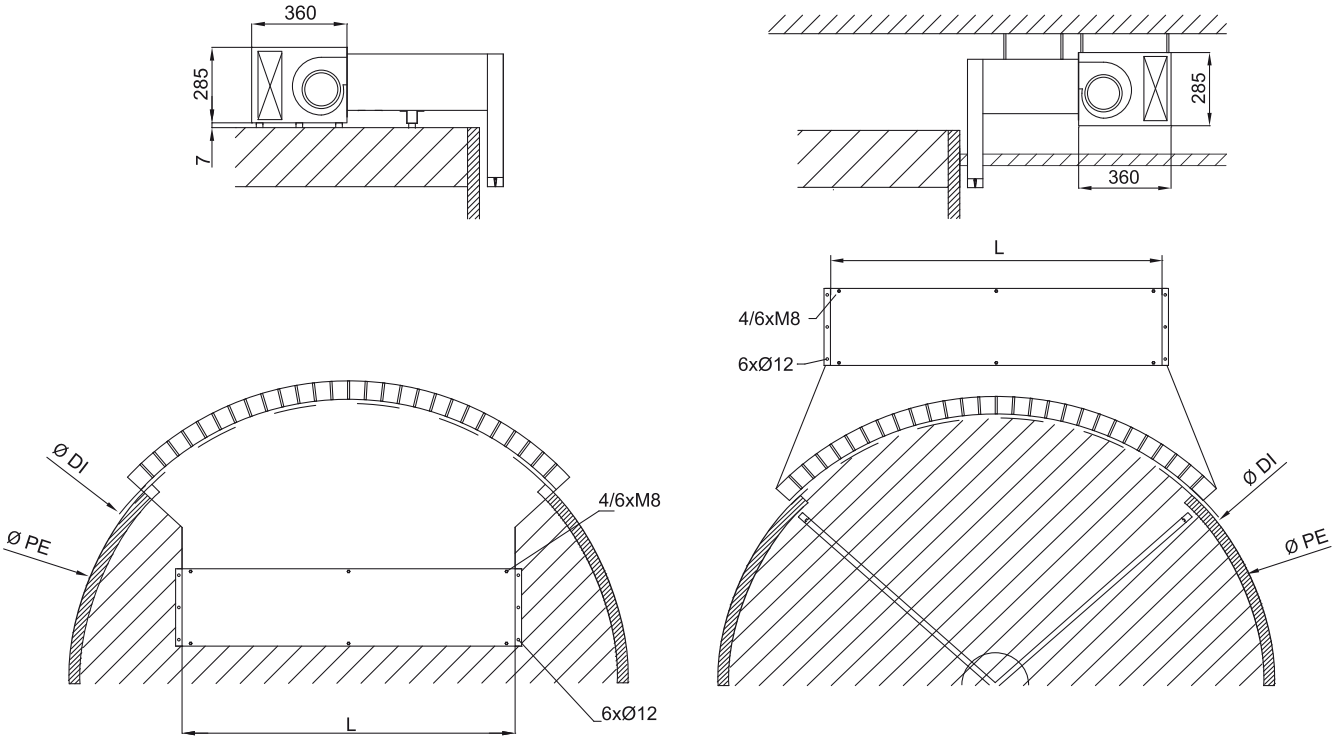
Abmessungen